Rücknahmeprotokoll **Lkw**

Vertrags-Nr.	☐☐☐☐☐☐☐☐☐☐☐☐☐	**Tachostand bei Übernahme**	☐☐☐.☐☐☐ km
Leasingnehmer		**Kennzeichen**	
PLZ, Ort		**Herst., Typ**	
Nutzer:in		**Fzg.Ident-Nr.**	

Der Fahrzeug-Abholer hat die Aufgabe, das o. g. Fahrzeug mit allen zugehörigen Schlüsseln, Unterlagen und Zubehör in Empfang zu nehmen. Er ist beauftragt, den Zustand des Fahrzeugs auf diesem Protokoll zu dokumentieren. Der Abholer ist nicht autorisiert Kostenbeträge festzulegen oder zu beurteilen, ob die Beschädigungen am Fahrzeug laufleistungsanalog sind.

Zustandsprüfung außen:

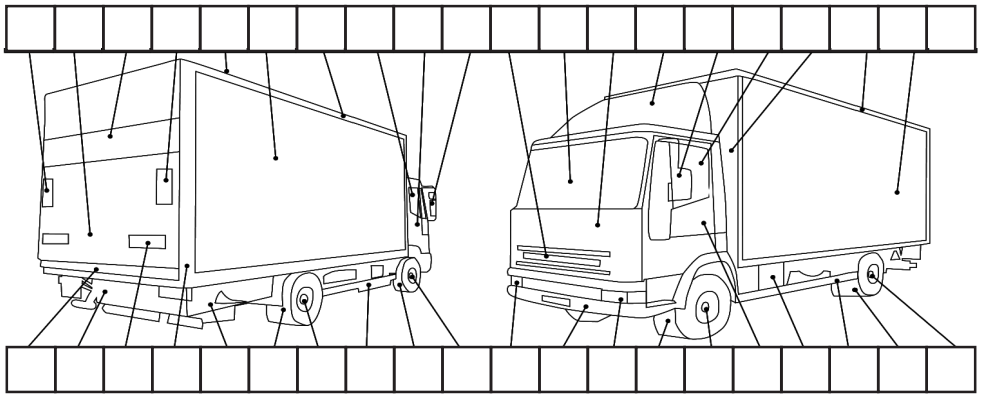

Erschwerte Übernahmebedingungen durch:
- ☐ Verschmutzung
- ☐ Regen/Nässe
- ☐ Dunkelheit
- ☐ Parkhaus
- ☐ Schnee/Eis

Legende (Fahrzeugbild):
B: Beschädigung
D: Delle
K: Kratzer
R: Rost
S: Steinschlag/Rissbildung

Unfall + Technik: Sind dem Übergebenden Unfall-Vorschäden oder technische Mängel bekannt? **Unfall** ja ☐ nein ☐ **Technik** ja ☐ nein ☐

Austausch? **Motor** ja ☐ nein ☐ **Getriebe** ja ☐ nein ☐ **Tacho** ja ☐ nein ☐
Funktionsprüfung? **Ladevorrichtung** ja ☐ nein ☐

Bereifung:

vorhanden: ☐ Sommerreifen ☐ auf Stahlfelgen ☐ auf Alufelgen

vorhanden: ☐ Winterreifen ☐ auf Stahlfelgen ☐ auf Alufelgen

vorhanden: ☐ Ganzjahresreifen ☐ auf Stahlfelgen ☐ auf Alufelgen

Technikcheck (nur bei Überführung auf Achse prüfen):

Profiltiefe: vl ___ hl ___ hr ___ vr ___ Res ___
Profiltiefe: vl ___ hl ___ hr ___ vr ___
Motorölstand in Ordnung? ja ☐ nein ☐ _____
Kühlmittelstand in Ordnung? ja ☐ nein ☐ _____
Motordämmmatte in Ordnung? ja ☐ nein ☐ _____
Tankfüllung: leer ☐ 3/4 ☐ 1/2 ☐ 3/4 ☐ voll ☐

Zustandsprüfung innen: **Legende: B =** Beschädigung **V=** Verschmutzung **R=** Riss

Vordersitze	Teppichboden
Rücksitze	Dachhimmel
Innenverkleidung	Kofferraum/Ladefläche/Aufbau/Einbau
Anzahl Sitze	Armaturentafel/Mittelkonsole

Dokumente, Ausstattung, Anzeigen:

Fahrzeugschein oder ZB1 EWG	ja ☐	nein ☐	Kundendienst-/Serviceheft	ja ☐	nein ☐	Reserverad/Kompressor	ja ☐	nein ☐
Übereinst.erklärung/CoC	ja ☐	nein ☐	Bedienungsanleitung	ja ☐	nein ☐	Bordwerkzeug	ja ☐	nein ☐
Letzte HU/AU- Bescheinigung	ja ☐	nein ☐	Original-/Navigationsgerät	ja ☐	nein ☐	Anhängerkupplung/Schlüssel	ja ☐	nein ☐
gültig bis: _____			Original-Navigations-DVD/CD	ja ☐	nein ☐	Tankkarten: Anzahl _____		
			Festplatte / SD (Navi)	ja ☐	nein ☐	Marken:		
Radio	ja ☐	nein ☐	Autotelefon/Handy	ja ☐	nein ☐	_____		
Code-Card, Nr: _____			Fernbedienung f. Standheizung	ja ☐	nein ☐	_____		

Anzahl Schlüssel: ☐

Warnanzeigen aktiv ja ☐ welche? ☐ Letzter Kundendienst bei km _____ Datum _____

Dieses Rücknahme-Protokoll umfasst optische Beschädigungen. Äußerlich nicht erkennbare Mängel, die auf Grund von erschwerten Übernahmebedingungen nicht protokolliert wurden sowie technisch und/oder versteckte Mängel und Schäden schließen entsprechende Ansprüche an den Leasingnehmer nicht aus.

	Abholer/Bevollmächtigter des Leasinggebers	**Bevollmächtigter des Leasingnehmers**
Übernahmeort	Name des Abholers (in Druckschrift)	Name des Bevollmächtigten (in Druckschrift)
Datum / Uhrzeit	Unterschrift des Abholers	Unterschrift des bevollmächtigten

DE-90167-01.3

Athlon Germanby GmbH - Am Seestern 24 - 40547 Düsseldorf - Postfach 11 07 23 - 40507 Düsseldorf
T +49 (0) 211 5401-7000 - F +49 (0) 211 5401 7099 - info.germany@athlon.com - www.athlon.com/de
Amtsgericht Düsseldorf HRB 74724 - Geschäftsführung: Stefan Karrenbauer, Axel Baum, Monika Jochade